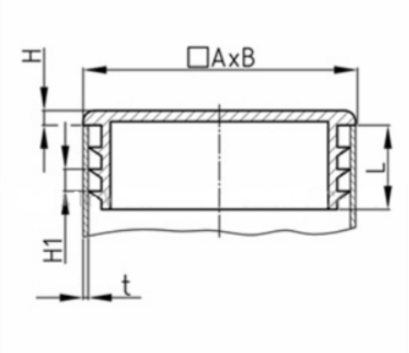

A	B	H	H1	L	R	t	Barva
20 (25/32")	10 (25/64")	3	3	11.5		0,8-2	černá
20 (25/32")	10 (25/64")	3	3	11.5		0,8-2	bílá (RAL 9003)
20 (25/32")	10 (25/64")	3	3	11.5		0,8-2	šedá (RAL 7042)
20 (25/32")	15 (19/32")	5	3	11.5		1-2	černá
20 (25/32")	15 (19/32")	5	3	11.5		1-2	bílá (RAL 9003)
20 (25/32")	15 (19/32")	5	3	11.5		1-2	šedá (RAL 7042)
20 (25/32")	16 (5/8")	5	3	11.5		0,8-2,5	černá
20 (25/32")	16 (5/8")	5	3	11.5		0,8-2,5	bílá (RAL 9003)
20 (25/32")	16 (5/8")	5	3	11.5		0,8-2,5	šedá (RAL 7042)
25 (63/64")	10 (25/64")	3	3	11.5		0,8-2	černá
25 (63/64")	10 (25/64")	3	3	11.5		0,8-2	bílá (RAL 9003)

25 (63/64")	10 (25/64")	3	3	11.5		0,8-2	šedá (RAL 7042)
25 (63/64")	15 (19/32")	5	3	11.5		0,8-2,5	černá
25 (63/64")	15 (19/32")	5	3	11.5		0,8-2,5	bílá (RAL 9003)
25 (63/64")	15 (19/32")	5	3	11.5		0,8-2,5	šedá (RAL 7042)
25 (63/64")	20 (25/32")	5	3	11.5		1-3	černá
25 (63/64")	20 (25/32")	5	3	11.5		1-3	bílá (RAL 9003)
25 (63/64")	20 (25/32")	5	3	11.5		1-3	šedá (RAL 7042)
30 (1 11/64")	10 (25/64")	3	3	11.5		0,8-2	černá
30 (1 11/64")	10 (25/64")	3	3	11.5		0,8-2	bílá (RAL 9003)
30 (1 11/64")	10 (25/64")	3	3	11.5		0,8-2	šedá (RAL 7042)
30 (1 11/64")	15 (19/32")	5	3	11.5		0,8-2,5	černá
30 (1 11/64")	15 (19/32")	5	3	11.5		0,8-2,5	bílá (RAL 9003)
30 (1 11/64")	15 (19/32")	5	3	11.5		0,8-2,5	šedá (RAL 7042)
30 (1 11/64")	20 (25/32")	5	3	11.5		1-3	černá
30 (1 11/64")	20 (25/32")	5	3	11.5		1-3	bílá (RAL 9003)
30 (1 11/64")	20 (25/32")	5	3	11.5		1-3	šedá (RAL 7042)
30 (1 11/64")	25 (63/64")	5	3	11.5		0,8-3	černá
30 (1 11/64")	25 (63/64")	5	3	11.5		0,8-3	bílá (RAL 9003)
30 (1 11/64")	25 (63/64")	5	3	11.5		0,8-3	šedá (RAL 7042)
30 (1 11/64")	25 (63/64")	5	3.5	13.5		1.5	černá
30 (1 11/64")	25 (63/64")	5	3.5	13.5		1.5	bílá (RAL 9003)
30 (1 11/64")	25 (63/64")	5	3.5	13.5		1.5	šedá (RAL 7042)
35 (1 3/8")	10 (25/64")	3.5	3	11.5		0,8-2	černá
35 (1 3/8")	10 (25/64")	3.5	3	11.5		0,8-2	bílá (RAL 9003)
35 (1 3/8")	10 (25/64")	3.5	3	11.5		0,8-2	šedá (RAL 7042)
35 (1 3/8")	15 (19/32")	5	3	11.5		1-3	černá

35 (1 3/8")	15 (19/32")	5	3	11.5		1-3	bílá (RAL 9003)
35 (1 3/8")	15 (19/32")	5	3	11.5		1-3	šedá (RAL 7042)
35 (1 3/8")	20 (25/32")	5	3	11.5		0,8-3	černá
35 (1 3/8")	20 (25/32")	5	3	11.5		0,8-3	bílá (RAL 9003)
35 (1 3/8")	20 (25/32")	5	3	11.5		0,8-3	šedá (RAL 7042)
35 (1 3/8")	25 (63/64")	5	3	11.5		0,8-3	černá
35 (1 3/8")	25 (63/64")	5	3	11.5		0,8-3	bílá (RAL 9003)
35 (1 3/8")	25 (63/64")	5	3	11.5		0,8-3	šedá (RAL 7042)
38,1 (1 1/2")	19,1 (3/4")	5	3	11.5		0,8-2	černá
38,1 (1 1/2")	19,1 (3/4")	5	3	11.5		0,8-2	bílá (RAL 9003)
38,1 (1 1/2")	19,1 (3/4")	5	3	11.5		0,8-2	šedá (RAL 7042)
38,1 (1 1/2")	25,4 (1")	5	3	11.5		0,8-3	černá
38,1 (1 1/2")	25,4 (1")	5	3	11.5		0,8-3	bílá (RAL 9003)
38,1 (1 1/2")	25,4 (1")	5	3	11.5		0,8-3	šedá (RAL 7042)
40 (1 37/64")	10 (25/64")	5	3	11		1,5-2	černá
40 (1 37/64")	10 (25/64")	5	3	11		1,5-2	bílá (RAL 9003)
40 (1 37/64")	10 (25/64")	5	3	11		1,5-2	šedá (RAL 7042)
40 (1 37/64")	15 (19/32")	5	3	11.7		1-2	černá
40 (1 37/64")	15 (19/32")	5	3	11.7		1-2	bílá (RAL 9003)
40 (1 37/64")	15 (19/32")	5	3	11.7		1-2	šedá (RAL 7042)
40 (1 37/64")	20 (25/32")	5	3	11.5	1.5	0,8-3	černá
40 (1 37/64")	20 (25/32")	5	3	11.5	1.5	0,8-3	bílá (RAL 9003)
40 (1 37/64")	20 (25/32")	5	3	11.5	1.5	0,8-3	šedá (RAL 7042)
40 (1 37/64")	20 (25/32")	5	3.5	13	2	3	černá
40 (1 37/64")	20 (25/32")	5	3.5	13	2	3	bílá (RAL 9003)
40 (1 37/64")	20 (25/32")	5	3.5	13	2	3	šedá (RAL 7042)

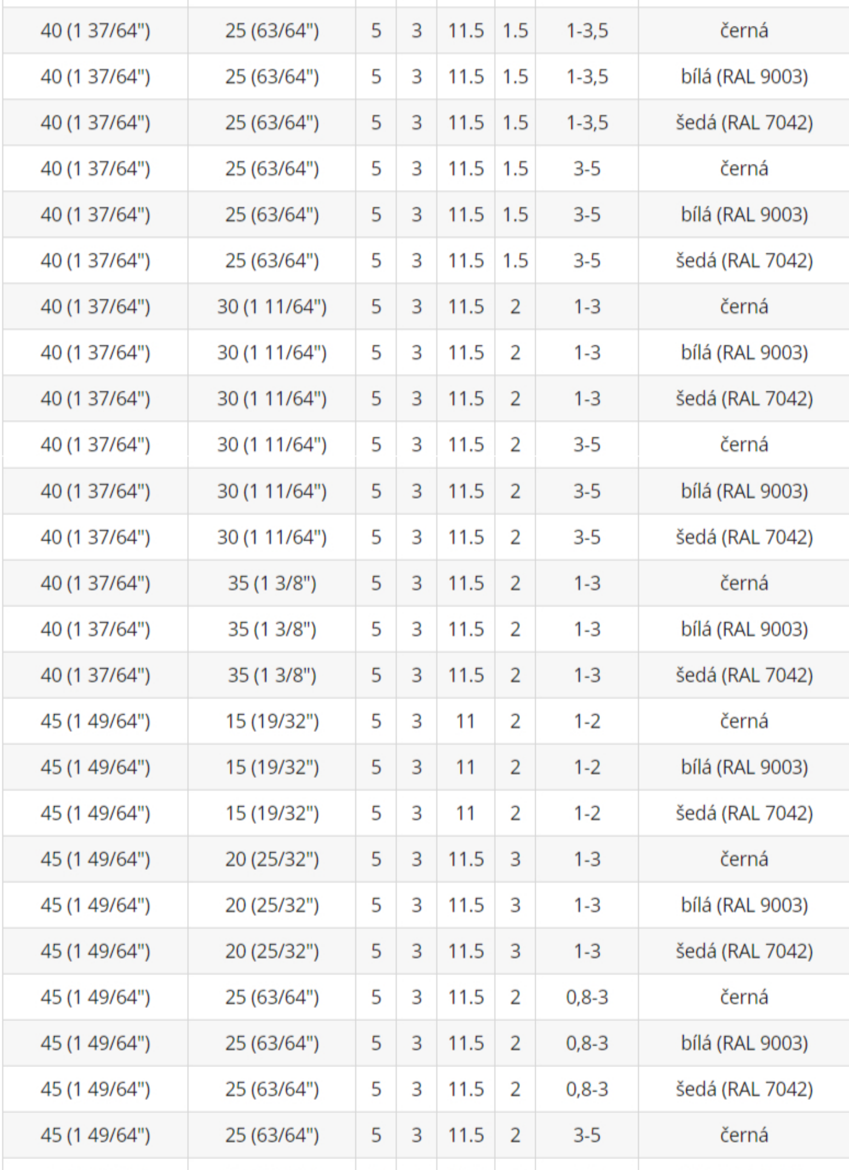

40 (1 37/64")	25 (63/64")	5	3	11.5	1.5	1-3,5	černá
40 (1 37/64")	25 (63/64")	5	3	11.5	1.5	1-3,5	bílá (RAL 9003)
40 (1 37/64")	25 (63/64")	5	3	11.5	1.5	1-3,5	šedá (RAL 7042)
40 (1 37/64")	25 (63/64")	5	3	11.5	1.5	3-5	černá
40 (1 37/64")	25 (63/64")	5	3	11.5	1.5	3-5	bílá (RAL 9003)
40 (1 37/64")	25 (63/64")	5	3	11.5	1.5	3-5	šedá (RAL 7042)
40 (1 37/64")	30 (1 11/64")	5	3	11.5	2	1-3	černá
40 (1 37/64")	30 (1 11/64")	5	3	11.5	2	1-3	bílá (RAL 9003)
40 (1 37/64")	30 (1 11/64")	5	3	11.5	2	1-3	šedá (RAL 7042)
40 (1 37/64")	30 (1 11/64")	5	3	11.5	2	3-5	černá
40 (1 37/64")	30 (1 11/64")	5	3	11.5	2	3-5	bílá (RAL 9003)
40 (1 37/64")	30 (1 11/64")	5	3	11.5	2	3-5	šedá (RAL 7042)
40 (1 37/64")	35 (1 3/8")	5	3	11.5	2	1-3	černá
40 (1 37/64")	35 (1 3/8")	5	3	11.5	2	1-3	bílá (RAL 9003)
40 (1 37/64")	35 (1 3/8")	5	3	11.5	2	1-3	šedá (RAL 7042)
45 (1 49/64")	15 (19/32")	5	3	11	2	1-2	černá
45 (1 49/64")	15 (19/32")	5	3	11	2	1-2	bílá (RAL 9003)
45 (1 49/64")	15 (19/32")	5	3	11	2	1-2	šedá (RAL 7042)
45 (1 49/64")	20 (25/32")	5	3	11.5	3	1-3	černá
45 (1 49/64")	20 (25/32")	5	3	11.5	3	1-3	bílá (RAL 9003)
45 (1 49/64")	20 (25/32")	5	3	11.5	3	1-3	šedá (RAL 7042)
45 (1 49/64")	25 (63/64")	5	3	11.5	2	0,8-3	černá
45 (1 49/64")	25 (63/64")	5	3	11.5	2	0,8-3	bílá (RAL 9003)
45 (1 49/64")	25 (63/64")	5	3	11.5	2	0,8-3	šedá (RAL 7042)
45 (1 49/64")	25 (63/64")	5	3	11.5	2	3-5	černá

45 (1 49/64")	25 (63/64")	5	3	11.5	2	3-5	bílá (RAL 9003)
45 (1 49/64")	25 (63/64")	5	3	11.5	2	3-5	šedá (RAL 7042)
45 (1 49/64")	30 (1 11/64")	5	3	11.5	1.5	0,8-3	černá
45 (1 49/64")	30 (1 11/64")	5	3	11.5	1.5	0,8-3	bílá (RAL 9003)
45 (1 49/64")	30 (1 11/64")	5	3	11.5	1.5	0,8-3	šedá (RAL 7042)
45 (1 49/64")	30 (1 11/64")	5	3	11.5	1.5	3-5	černá
45 (1 49/64")	30 (1 11/64")	5	3	11.5	1.5	3-5	bílá (RAL 9003)
45 (1 49/64")	30 (1 11/64")	5	3	11.5	1.5	3-5	šedá (RAL 7042)
45 (1 49/64")	35 (1 3/8")	5	3	11.5	2	1-3,5	černá
45 (1 49/64")	35 (1 3/8")	5	3	11.5	2	1-3,5	bílá (RAL 9003)
45 (1 49/64")	35 (1 3/8")	5	3	11.5	2	1-3,5	šedá (RAL 7042)
50 (1 31/32")	10 (25/64")	3.5	3	11.5	2.5	0,8-2	černá
50 (1 31/32")	10 (25/64")	3.5	3	11.5	2.5	0,8-2	bílá (RAL 9003)
50 (1 31/32")	10 (25/64")	3.5	3	11.5	2.5	0,8-2	šedá (RAL 7042)
50 (1 31/32")	20 (25/32")	5	3	14.5	1.5	0,8-3	černá
50 (1 31/32")	20 (25/32")	5	3	14.5	1.5	0,8-3	bílá (RAL 9003)
50 (1 31/32")	20 (25/32")	5	3	14.5	1.5	0,8-3	šedá (RAL 7042)
50 (1 31/32")	25 (63/64")	5	3	14.5	2	0,8-3	černá
50 (1 31/32")	25 (63/64")	5	3	14.5	2	0,8-3	bílá (RAL 9003)
50 (1 31/32")	25 (63/64")	5	3	14.5	2	0,8-3	šedá (RAL 7042)
50 (1 31/32")	25 (63/64")	5	3	14.5	2	3-4,5	černá
50 (1 31/32")	25 (63/64")	5	3	14.5	2	3-4,5	bílá (RAL 9003)
50 (1 31/32")	25 (63/64")	5	3	14.5	2	3-4,5	šedá (RAL 7042)
50 (1 31/32")	30 (1 11/64")	5	3	14.5	2	1-3	černá
50 (1 31/32")	30 (1 11/64")	5	3	14.5	2	1-3	bílá (RAL 9003)
50 (1 31/32")	30 (1 11/64")	5	3	14.5	2	1-3	šedá (RAL 7042)

50 (1 31/32")	30 (1 11/64")	5	4	14	3	3	černá
50 (1 31/32")	30 (1 11/64")	5	4	14	3	3	bílá (RAL 9003)
50 (1 31/32")	30 (1 11/64")	5	4	14	3	3	šedá (RAL 7042)
50 (1 31/32")	30 (1 11/64")	5	3	14.5	2	3-5	černá
50 (1 31/32")	30 (1 11/64")	5	3	14.5	2	3-5	bílá (RAL 9003)
50 (1 31/32")	30 (1 11/64")	5	3	14.5	2	3-5	šedá (RAL 7042)
50 (1 31/32")	34 (1 11/32")	5	3	14.5	2	1-3,5	černá
50 (1 31/32")	34 (1 11/32")	5	3	14.5	2	1-3,5	bílá (RAL 9003)
50 (1 31/32")	34 (1 11/32")	5	3	14.5	2	1-3,5	šedá (RAL 7042)
50 (1 31/32")	35 (1 3/8")	5	3	14.5	2	1-3,5	černá
50 (1 31/32")	35 (1 3/8")	5	3	14.5	2	1-3,5	bílá (RAL 9003)
50 (1 31/32")	35 (1 3/8")	5	3	14.5	2	1-3,5	šedá (RAL 7042)
50 (1 31/32")	40 (1 37/64")	5	3	14.5	2.5	0,8-3	černá
50 (1 31/32")	40 (1 37/64")	5	3	14.5	2.5	0,8-3	bílá (RAL 9003)
50 (1 31/32")	40 (1 37/64")	5	3	14.5	2.5	0,8-3	šedá (RAL 7042)
50 (1 31/32")	40 (1 37/64")	5	3.5	15	2.5	1,5-3	černá
50 (1 31/32")	40 (1 37/64")	5	3.5	15	2.5	1,5-3	bílá (RAL 9003)
50 (1 31/32")	40 (1 37/64")	5	3.5	15	2.5	1,5-3	šedá (RAL 7042)
50 (1 31/32")	40 (1 37/64")	5	3.5	12.6	5	3-4	černá
50 (1 31/32")	40 (1 37/64")	5	3.5	12.6	5	3-4	bílá (RAL 9003)
50 (1 31/32")	40 (1 37/64")	5	3.5	12.6	5	3-4	šedá (RAL 7042)
50,8 (2")	25,4 (1")	5	3	14.5	2	1-3	černá
50,8 (2")	25,4 (1")	5	3	14.5	2	1-3	bílá (RAL 9003)
50,8 (2")	25,4 (1")	5	3	14.5	2	1-3	šedá (RAL 7042)
50,8 (2")	38,1 (1 1/2")	5	3	14.5	2	1-3	černá
50,8 (2")	38,1 (1 1/2")	5	3	14.5	2	1-3	bílá (RAL 9003)

50,8 (2")	38,1 (1 1/2")	5	3	14.5	2	1-3	šedá (RAL 7042)
55 (2 5/32")	34 (1 11/32")	5	3	14.5	2	1,5-4	černá
55 (2 5/32")	34 (1 11/32")	5	3	14.5	2	1,5-4	bílá (RAL 9003)
55 (2 5/32")	34 (1 11/32")	5	3	14.5	2	1,5-4	šedá (RAL 7042)
55 (2 5/32")	40 (1 37/64")	5	3	14.5	2	1,5-4	černá
55 (2 5/32")	40 (1 37/64")	5	3	14.5	2	1,5-4	bílá (RAL 9003)
55 (2 5/32")	40 (1 37/64")	5	3	14.5	2	1,5-4	šedá (RAL 7042)
60 (2 23/64")	15 (19/32")	5	3	14.5	2.5	1-2	černá
60 (2 23/64")	15 (19/32")	5	3	14.5	2.5	1-2	bílá (RAL 9003)
60 (2 23/64")	15 (19/32")	5	3	14.5	2.5	1-2	šedá (RAL 7042)
60 (2 23/64")	20 (25/32")	5	3	14.5	2.5	1-3	černá
60 (2 23/64")	20 (25/32")	5	3	14.5	2.5	1-3	bílá (RAL 9003)
60 (2 23/64")	20 (25/32")	5	3	14.5	2.5	1-3	šedá (RAL 7042)
60 (2 23/64")	25 (63/64")	5	3	14.5	2	0,8-3	černá
60 (2 23/64")	25 (63/64")	5	3	14.5	2	0,8-3	bílá (RAL 9003)
60 (2 23/64")	25 (63/64")	5	3	14.5	2	0,8-3	šedá (RAL 7042)
60 (2 23/64")	30 (1 11/64")	5	3	14.5	2	1-3	černá
60 (2 23/64")	30 (1 11/64")	5	3	14.5	2	1-3	bílá (RAL 9003)
60 (2 23/64")	30 (1 11/64")	5	3	14.5	2	1-3	šedá (RAL 7042)
40 (1 37/64")	30 (1 11/64")	5	3	14.5	2	3-5	černá
40 (1 37/64")	30 (1 11/64")	5	3	14.5	2	3-5	bílá (RAL 9003)
40 (1 37/64")	30 (1 11/64")	5	3	14.5	2	3-5	šedá (RAL 7042)
60 (59,9)	33 (32,9)	5	3	14.5	2.5	1,5-3,5	černá
60 (59,9)	33 (32,9)	5	3	14.5	2.5	1,5-3,5	bílá (RAL 9003)
60 (59,9)	33 (32,9)	5	3	14.5	2.5	1,5-3,5	šedá (RAL 7042)

60 (59,9)	33 (32,9)	5	3	14.5	2.5	1,5-3,5	černá
60 (59,9)	33 (32,9)	5	3	14.5	2.5	1,5-3,5	bílá (RAL 9003)
60 (59,9)	33 (32,9)	5	3	14.5	2.5	1,5-3,5	šedá (RAL 7042)
60 (2 23/64")	40 (1 37/64")	5	3	14.5	2.5	1-3	černá
60 (2 23/64")	40 (1 37/64")	5	3	14.5	2.5	1-3	bílá (RAL 9003)
60 (2 23/64")	40 (1 37/64")	5	3	14.5	2.5	1-3	šedá (RAL 7042)
60 (2 23/64")	40 (1 37/64")	5	3	14.5	2.5	3-5	černá
60 (2 23/64")	40 (1 37/64")	5	3	14.5	2.5	3-5	bílá (RAL 9003)
60 (2 23/64")	40 (1 37/64")	5	3	14.5	2.5	3-5	šedá (RAL 7042)
60 (2 23/64")	40 (1 37/64")	5	4	14	3	4-5	černá
60 (2 23/64")	40 (1 37/64")	5	4	14	3	4-5	bílá (RAL 9003)
60 (2 23/64")	40 (1 37/64")	5	4	14	3	4-5	šedá (RAL 7042)
60 (2 23/64")	45 (1 49/64")	5	3	14.5	2.5	1,5-4	černá
60 (2 23/64")	45 (1 49/64")	5	3	14.5	2.5	1,5-4	bílá (RAL 9003)
60 (2 23/64")	45 (1 49/64")	5	3	14.5	2.5	1,5-4	šedá (RAL 7042)
60 (2 23/64")	50 (1 31/32")	5	3	14.5	2.5	1,5-3,5	černá
60 (2 23/64")	50 (1 31/32")	5	3	14.5	2.5	1,5-3,5	bílá (RAL 9003)
60 (2 23/64")	50 (1 31/32")	5	3	14.5	2.5	1,5-3,5	šedá (RAL 7042)
63,5 (2 1/2")	25,4 (1")	5	3	14.5	2.5	1-3	černá
63,5 (2 1/2")	25,4 (1")	5	3	14.5	2.5	1-3	bílá (RAL 9003)
63,5 (2 1/2")	25,4 (1")	5	3	14.5	2.5	1-3	šedá (RAL 7042)
63,5 (2 1/2")	38,1 (1 1/2")	5	3	14.5	2.5	1,2-3,5	černá
63,5 (2 1/2")	38,1 (1 1/2")	5	3	14.5	2.5	1,2-3,5	bílá (RAL 9003)
63,5 (2 1/2")	38,1 (1 1/2")	5	3	14.5	2.5	1,2-3,5	šedá (RAL 7042)
65 (2 9/16")	35 (1 3/8")	5	3	14.5	2.5	1-3	černá
65 (2 9/16")	35 (1 3/8")	5	3	14.5	2.5	1-3	bílá (RAL 9003)

65 (2 9/16")	35 (1 3/8")	5	3	14.5	2.5	1-3	šedá (RAL 7042)
70 (2 3/4")	20 (25/32")	5	5	18.8	3	1-2	černá
70 (2 3/4")	20 (25/32")	5	5	18.8	3	1-2	bílá (RAL 9003)
70 (2 3/4")	20 (25/32")	5	5	18.8	3	1-2	šedá (RAL 7042)
70 (2 3/4")	25 (63/64")	5	4	17	3	1-2	černá
70 (2 3/4")	25 (63/64")	5	4	17	3	1-2	bílá (RAL 9003)
70 (2 3/4")	25 (63/64")	5	4	17	3	1-2	šedá (RAL 7042)
70 (2 3/4")	30 (1 11/64")	5.7	5	17.7	2.5	1-2	černá
70 (2 3/4")	30 (1 11/64")	5.7	5	17.7	2.5	1-2	bílá (RAL 9003)
70 (2 3/4")	30 (1 11/64")	5.7	5	17.7	2.5	1-2	šedá (RAL 7042)
70 (2 3/4")	30 (1 11/64")	5	3	14.5	2.5	1-3	černá
70 (2 3/4")	30 (1 11/64")	5	3	14.5	2.5	1-3	bílá (RAL 9003)
70 (2 3/4")	30 (1 11/64")	5	3	14.5	2.5	1-3	šedá (RAL 7042)
70 (2 3/4")	35 (1 3/8")	5	3	14.5	2.5	1,5-3,5	černá
70 (2 3/4")	35 (1 3/8")	5	3	14.5	2.5	1,5-3,5	bílá (RAL 9003)
70 (2 3/4")	35 (1 3/8")	5	3	14.5	2.5	1,5-3,5	šedá (RAL 7042)
70 (2 3/4")	40 (1 37/64")	5	3	14.5	2.5	1-3	černá
70 (2 3/4")	40 (1 37/64")	5	3	14.5	2.5	1-3	bílá (RAL 9003)
70 (2 3/4")	40 (1 37/64")	5	3	14.5	2.5	1-3	šedá (RAL 7042)
70 (2 3/4")	40 (1 37/64")	5	4.5	17.1	2.5	1-2	černá
70 (2 3/4")	40 (1 37/64")	5	4.5	17.1	2.5	1-2	bílá (RAL 9003)
70 (2 3/4")	40 (1 37/64")	5	4.5	17.1	2.5	1-2	šedá (RAL 7042)
70 (2 3/4")	40 (1 37/64")	5.5	4.5	17.5	4	4	černá
70 (2 3/4")	40 (1 37/64")	5.5	4.5	17.5	4	4	bílá (RAL 9003)
70 (2 3/4")	40 (1 37/64")	5.5	4.5	17.5	4	4	šedá (RAL 7042)
70 (2 3/4")	50 (1 31/32")	5	3	14.5	2.5	2-4	černá

70 (2 3/4")	50 (1 31/32")	5	3	14.5	2.5	2-4	bílá (RAL 9003)
70 (2 3/4")	50 (1 31/32")	5	3	14.5	2.5	2-4	šedá (RAL 7042)
75 (2 61/64")	25 (63/64")	5	3	14.5	2.5	1-3	černá
75 (2 61/64")	25 (63/64")	5	3	14.5	2.5	1-3	bílá (RAL 9003)
75 (2 61/64")	25 (63/64")	5	3	14.5	2.5	1-3	šedá (RAL 7042)
75 (2 61/64")	50 (1 31/32")	5	3	14.5	4.5	0,8-2,5	černá
75 (2 61/64")	50 (1 31/32")	5	3	14.5	4.5	0,8-2,5	bílá (RAL 9003)
75 (2 61/64")	50 (1 31/32")	5	3	14.5	4.5	0,8-2,5	šedá (RAL 7042)
75 (2 61/64")	50 (1 31/32")	5	3	14.5	4.5	2,5-4,5	černá
75 (2 61/64")	50 (1 31/32")	5	3	14.5	4.5	2,5-4,5	bílá (RAL 9003)
75 (2 61/64")	50 (1 31/32")	5	3	14.5	4.5	2,5-4,5	šedá (RAL 7042)
76,2 (3")	25,4 (1")	5	3	14.5	2.5	1,5-3,5	černá
76,2 (3")	25,4 (1")	5	3	14.5	2.5	1,5-3,5	bílá (RAL 9003)
76,2 (3")	25,4 (1")	5	3	14.5	2.5	1,5-3,5	šedá (RAL 7042)
76,2 (3")	38,1 (1 1/2")	5	3	14.5	2.5	1,2-3,5	černá
76,2 (3")	38,1 (1 1/2")	5	3	14.5	2.5	1,2-3,5	bílá (RAL 9003)
76,2 (3")	38,1 (1 1/2")	5	3	14.5	2.5	1,2-3,5	šedá (RAL 7042)
76,2 (3")	50,8 (2")	5	3	14.5	4.5	1,5-3	černá
76,2 (3")	50,8 (2")	5	3	14.5	4.5	1,5-3	bílá (RAL 9003)
76,2 (3")	50,8 (2")	5	3	14.5	4.5	1,5-3	šedá (RAL 7042)
76,2 (3")	50,8 (2")	5	3	14.5	4.5	3-5	černá
76,2 (3")	50,8 (2")	5	3	14.5	4.5	3-5	bílá (RAL 9003)
76,2 (3")	50,8 (2")	5	3	14.5	4.5	3-5	šedá (RAL 7042)
80 (3 9/64")	20 (25/32")	6	5	17.6	2.5	1-2	černá
80 (3 9/64")	20 (25/32")	6	5	17.6	2.5	1-2	bílá (RAL 9003)

80 (3 9/64")	20 (25/32")	6	5	17.6	2.5	1-2	šedá (RAL 7042)
80 (3 9/64")	25 (63/64")	5	3	14.5	2.5	1-3	černá
80 (3 9/64")	25 (63/64")	5	3	14.5	2.5	1-3	bílá (RAL 9003)
80 (3 9/64")	25 (63/64")	5	3	14.5	2.5	1-3	šedá (RAL 7042)
80 (3 9/64")	30 (1 11/64")	5	3	14.5	2.5	1-2,5	černá
80 (3 9/64")	30 (1 11/64")	5	3	14.5	2.5	1-2,5	bílá (RAL 9003)
80 (3 9/64")	30 (1 11/64")	5	3	14.5	2.5	1-2,5	šedá (RAL 7042)
80 (3 9/64")	30 (1 11/64")	5	3	14.5	2.5	2,5-4,5	černá
80 (3 9/64")	30 (1 11/64")	5	3	14.5	2.5	2,5-4,5	bílá (RAL 9003)
80 (3 9/64")	30 (1 11/64")	5	3	14.5	2.5	2,5-4,5	šedá (RAL 7042)
80 (3 9/64")	40 (1 37/64")	5	3	14.5	2.5	1-3	černá
80 (3 9/64")	40 (1 37/64")	5	3	14.5	2.5	1-3	bílá (RAL 9003)
80 (3 9/64")	40 (1 37/64")	5	3	14.5	2.5	1-3	šedá (RAL 7042)
80 (3 9/64")	40 (1 37/64")	5	3	14.5	2.5	3-5	černá
80 (3 9/64")	40 (1 37/64")	5	3	14.5	2.5	3-5	bílá (RAL 9003)
80 (3 9/64")	40 (1 37/64")	5	3	14.5	2.5	3-5	šedá (RAL 7042)
80 (3 9/64")	40 (1 37/64")	6.5	5	19.5	4	3,2-4	černá
80 (3 9/64")	40 (1 37/64")	6.5	5	19.5	4	3,2-4	bílá (RAL 9003)
80 (3 9/64")	40 (1 37/64")	6.5	5	19.5	4	3,2-4	šedá (RAL 7042)
80 (3 9/64")	45 (1 49/64")	5	3	14.5	2.5	1,5-3,5	černá
80 (3 9/64")	45 (1 49/64")	5	3	14.5	2.5	1,5-3,5	bílá (RAL 9003)
80 (3 9/64")	45 (1 49/64")	5	3	14.5	2.5	1,5-3,5	šedá (RAL 7042)
80 (3 9/64")	50 (1 31/32")	5	4.5	21.5	4	1,5-3,5	černá
80 (3 9/64")	50 (1 31/32")	5	4.5	21.5	4	1,5-3,5	bílá (RAL 9003)
80 (3 9/64")	50 (1 31/32")	5	4.5	21.5	4	1,5-3,5	šedá (RAL 7042)
80 (3 9/64")	50 (1 31/32")	5	4.5	24.5	4	2-4	černá

80 (3 9/64")	50 (1 31/32")	5	4.5	24.5	4	2-4	bílá (RAL 9003)
80 (3 9/64")	50 (1 31/32")	5	4.5	24.5	4	2-4	šedá (RAL 7042)
80 (3 9/64")	60 (2 23/64")	5	3	24	6	1,5-4,5	černá
80 (3 9/64")	60 (2 23/64")	5	3	24	6	1,5-4,5	bílá (RAL 9003)
80 (3 9/64")	60 (2 23/64")	5	3	24	6	1,5-4,5	šedá (RAL 7042)
80 (3 9/64")	60 (2 23/64")	5	3	24	6	4-6	černá
80 (3 9/64")	60 (2 23/64")	5	3	24	6	4-6	bílá (RAL 9003)
80 (3 9/64")	60 (2 23/64")	5	3	24	6	4-6	šedá (RAL 7042)
80 (3 9/64")	60 (2 23/64")	5	4.5	18.5	7.5	04/ Jan/	černá
80 (3 9/64")	60 (2 23/64")	5	4.5	18.5	7.5	04/ Jan/	bílá (RAL 9003)
80 (3 9/64")	60 (2 23/64")	5	4.5	18.5	7.5	04/ Jan/	šedá (RAL 7042)
88,9 (3 1/2")	38,1 (1 1/2")	5	3	14.5	2.5	1,2-3,5	černá
88,9 (3 1/2")	38,1 (1 1/2")	5	3	14.5	2.5	1,2-3,5	bílá (RAL 9003)
88,9 (3 1/2")	38,1 (1 1/2")	5	3	14.5	2.5	1,2-3,5	šedá (RAL 7042)
90 (3 35/64")	20 (25/32")	5	3	14.5	6	1-2,5	černá
90 (3 35/64")	20 (25/32")	5	3	14.5	6	1-2,5	bílá (RAL 9003)
90 (3 35/64")	20 (25/32")	5	3	14.5	6	1-2,5	šedá (RAL 7042)
90 (3 35/64")	40 (1 37/64")	5	3	14.5	2.5	2-4	černá
90 (3 35/64")	40 (1 37/64")	5	3	14.5	2.5	2-4	bílá (RAL 9003)
90 (3 35/64")	40 (1 37/64")	5	3	14.5	2.5	2-4	šedá (RAL 7042)
90 (3 35/64")	45 (1 49/64")	5	3	14.5	2.5	2-4	černá
90 (3 35/64")	45 (1 49/64")	5	3	14.5	2.5	2-4	bílá (RAL 9003)
90 (3 35/64")	45 (1 49/64")	5	3	14.5	2.5	2-4	šedá (RAL 7042)
90 (3 35/64")	50 (1 31/32")	5	4.5	21.5	6	2-4,5	černá
90 (3 35/64")	50 (1 31/32")	5	4.5	21.5	6	2-4,5	bílá (RAL 9003)
90 (3 35/64")	50 (1 31/32")	5	4.5	21.5	6	2-4,5	šedá (RAL 7042)

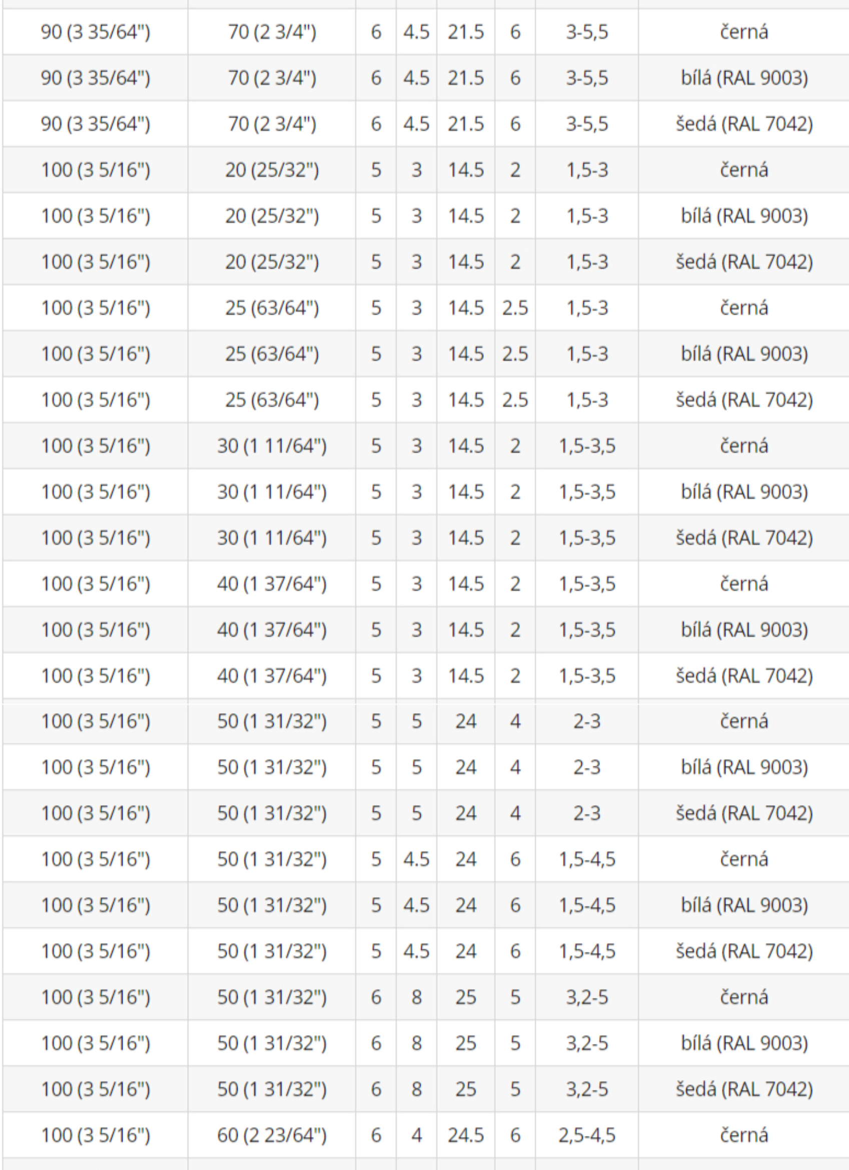

90 (3 35/64")	70 (2 3/4")	6	4.5	21.5	6	3-5,5	černá
90 (3 35/64")	70 (2 3/4")	6	4.5	21.5	6	3-5,5	bílá (RAL 9003)
90 (3 35/64")	70 (2 3/4")	6	4.5	21.5	6	3-5,5	šedá (RAL 7042)
100 (3 5/16")	20 (25/32")	5	3	14.5	2	1,5-3	černá
100 (3 5/16")	20 (25/32")	5	3	14.5	2	1,5-3	bílá (RAL 9003)
100 (3 5/16")	20 (25/32")	5	3	14.5	2	1,5-3	šedá (RAL 7042)
100 (3 5/16")	25 (63/64")	5	3	14.5	2.5	1,5-3	černá
100 (3 5/16")	25 (63/64")	5	3	14.5	2.5	1,5-3	bílá (RAL 9003)
100 (3 5/16")	25 (63/64")	5	3	14.5	2.5	1,5-3	šedá (RAL 7042)
100 (3 5/16")	30 (1 11/64")	5	3	14.5	2	1,5-3,5	černá
100 (3 5/16")	30 (1 11/64")	5	3	14.5	2	1,5-3,5	bílá (RAL 9003)
100 (3 5/16")	30 (1 11/64")	5	3	14.5	2	1,5-3,5	šedá (RAL 7042)
100 (3 5/16")	40 (1 37/64")	5	3	14.5	2	1,5-3,5	černá
100 (3 5/16")	40 (1 37/64")	5	3	14.5	2	1,5-3,5	bílá (RAL 9003)
100 (3 5/16")	40 (1 37/64")	5	3	14.5	2	1,5-3,5	šedá (RAL 7042)
100 (3 5/16")	50 (1 31/32")	5	5	24	4	2-3	černá
100 (3 5/16")	50 (1 31/32")	5	5	24	4	2-3	bílá (RAL 9003)
100 (3 5/16")	50 (1 31/32")	5	5	24	4	2-3	šedá (RAL 7042)
100 (3 5/16")	50 (1 31/32")	5	4.5	24	6	1,5-4,5	černá
100 (3 5/16")	50 (1 31/32")	5	4.5	24	6	1,5-4,5	bílá (RAL 9003)
100 (3 5/16")	50 (1 31/32")	5	4.5	24	6	1,5-4,5	šedá (RAL 7042)
100 (3 5/16")	50 (1 31/32")	6	8	25	5	3,2-5	černá
100 (3 5/16")	50 (1 31/32")	6	8	25	5	3,2-5	bílá (RAL 9003)
100 (3 5/16")	50 (1 31/32")	6	8	25	5	3,2-5	šedá (RAL 7042)
100 (3 5/16")	60 (2 23/64")	6	4	24.5	6	2,5-4,5	černá

100 (3 5/16")	60 (2 23/64")	6	4	24.5	6	2,5-4,5	bílá (RAL 9003)
100 (3 5/16")	60 (2 23/64")	6	4	24.5	6	2,5-4,5	šedá (RAL 7042)
100 (3 5/16")	80 (3 9/64")	6	4.5	24	6	3-5,5	černá
100 (3 5/16")	80 (3 9/64")	6	4.5	24	6	3-5,5	bílá (RAL 9003)
100 (3 5/16")	80 (3 9/64")	6	4.5	24	6	3-5,5	šedá (RAL 7042)
100 (3 5/16")	80 (3 9/64")	6.5	7	18.5	4	4-6	černá
100 (3 5/16")	80 (3 9/64")	6.5	7	18.5	4	4-6	bílá (RAL 9003)
100 (3 5/16")	80 (3 9/64")	6.5	7	18.5	4	4-6	šedá (RAL 7042)
101,6 (4")	50,8 (2")	5	4.5	24	6	1,5-4	černá
101,6 (4")	50,8 (2")	5	4.5	24	6	1,5-4	bílá (RAL 9003)
101,6 (4")	50,8 (2")	5	4.5	24	6	1,5-4	šedá (RAL 7042)
110 (4 21/64")	30 (1 11/64")	5	3	14.5	2	2-4	černá
110 (4 21/64")	30 (1 11/64")	5	3	14.5	2	2-4	bílá (RAL 9003)
110 (4 21/64")	30 (1 11/64")	5	3	14.5	2	2-4	šedá (RAL 7042)
110 (4 21/64")	60 (2 23/64")	6	4.5	24	6	3,5-5,5	černá
110 (4 21/64")	60 (2 23/64")	6	4.5	24	6	3,5-5,5	bílá (RAL 9003)
110 (4 21/64")	60 (2 23/64")	6	4.5	24	6	3,5-5,5	šedá (RAL 7042)
110 (4 21/64")	70 (2 3/4")	6	4.5	24	6	3-5	černá
110 (4 21/64")	70 (2 3/4")	6	4.5	24	6	3-5	bílá (RAL 9003)
110 (4 21/64")	70 (2 3/4")	6	4.5	24	6	3-5	šedá (RAL 7042)
120 (4 23/32")	25 (63/64")	5	3	14.5	2.5	1,5-3	černá
120 (4 23/32")	25 (63/64")	5	3	14.5	2.5	1,5-3	bílá (RAL 9003)
120 (4 23/32")	25 (63/64")	5	3	14.5	2.5	1,5-3	šedá (RAL 7042)
120 (4 23/32")	30 (1 11/64")	5	3	14.5	2.5	1-2,5	černá
120 (4 23/32")	30 (1 11/64")	5	3	14.5	2.5	1-2,5	bílá (RAL 9003)
120 (4 23/32")	30 (1 11/64")	5	3	14.5	2.5	1-2,5	šedá (RAL 7042)

120 (4 23/32")	40 (1 37/64")	5	4	16	3	1,5-2	černá
120 (4 23/32")	40 (1 37/64")	5	4	16	3	1,5-2	bílá (RAL 9003)
120 (4 23/32")	40 (1 37/64")	5	4	16	3	1,5-2	šedá (RAL 7042)
120 (4 23/32")	40 (1 37/64")	6	4.5	21.5	7.5	3-5	černá
120 (4 23/32")	40 (1 37/64")	6	4.5	21.5	7.5	3-5	bílá (RAL 9003)
120 (4 23/32")	40 (1 37/64")	6	4.5	21.5	7.5	3-5	šedá (RAL 7042)
120 (4 23/32")	50 (1 31/32")	6	4.5	21.5	7.5	3-5,5	černá
120 (4 23/32")	50 (1 31/32")	6	4.5	21.5	7.5	3-5,5	bílá (RAL 9003)
120 (4 23/32")	50 (1 31/32")	6	4.5	21.5	7.5	3-5,5	šedá (RAL 7042)
120 (4 23/32")	60 (2 23/64")	5	5	24.5	7.5	1,5-4	černá
120 (4 23/32")	60 (2 23/64")	5	5	24.5	7.5	1,5-4	bílá (RAL 9003)
120 (4 23/32")	60 (2 23/64")	5	5	24.5	7.5	1,5-4	šedá (RAL 7042)
120 (4 23/32")	60 (2 23/64")	5	5	18	10	4	černá
120 (4 23/32")	60 (2 23/64")	5	5	18	10	4	bílá (RAL 9003)
120 (4 23/32")	60 (2 23/64")	5	5	18	10	4	šedá (RAL 7042)
120 (4 23/32")	60 (2 23/64")	5	5	18	9	5	černá
120 (4 23/32")	60 (2 23/64")	5	5	18	9	5	bílá (RAL 9003)
120 (4 23/32")	60 (2 23/64")	5	5	18	9	5	šedá (RAL 7042)
120 (4 23/32")	80 (3 9/64")	6	5	24.5	8	2-5,5	černá
120 (4 23/32")	80 (3 9/64")	6	5	24.5	8	2-5,5	bílá (RAL 9003)
120 (4 23/32")	80 (3 9/64")	6	5	24.5	8	2-5,5	šedá (RAL 7042)
120 (4 23/32")	80 (3 9/64")	7	8	25	8	5-8	černá
120 (4 23/32")	80 (3 9/64")	7	8	25	8	5-8	bílá (RAL 9003)
120 (4 23/32")	80 (3 9/64")	7	8	25	8	5-8	šedá (RAL 7042)
120 (4 23/32")	100 (3 5/16")	6	4.5	24	6	3,5-6	černá
120 (4 23/32")	100 (3 5/16")	6	4.5	24	6	3,5-6	bílá (RAL 9003)

120 (4 23/32")	100 (3 5/16")	6	4.5	24	6	3,5-6	šedá (RAL 7042)
125 /4 59/64")	75 (2 61/64")	6	4.5	24.5	6	2-5	černá
125 /4 59/64")	75 (2 61/64")	6	4.5	24.5	6	2-5	bílá (RAL 9003)
125 /4 59/64")	75 (2 61/64")	6	4.5	24.5	6	2-5	šedá (RAL 7042)
140 (5 1/2")	40 (1 37/64")	6	5	21.5	4	2-4,5	černá
140 (5 1/2")	40 (1 37/64")	6	5	21.5	4	2-4,5	bílá (RAL 9003)
140 (5 1/2")	40 (1 37/64")	6	5	21.5	4	2-4,5	šedá (RAL 7042)
140 (5 1/2")	50 (1 31/32")	6	4.5	21.5	3	2-5	černá
140 (5 1/2")	50 (1 31/32")	6	4.5	21.5	3	2-5	bílá (RAL 9003)
140 (5 1/2")	50 (1 31/32")	6	4.5	21.5	3	2-5	šedá (RAL 7042)
140 (5 1/2")	60 (2 23/64")	6	4.5	24.5	8	2-4,5	černá
140 (5 1/2")	60 (2 23/64")	6	4.5	24.5	8	2-4,5	bílá (RAL 9003)
140 (5 1/2")	60 (2 23/64")	6	4.5	24.5	8	2-4,5	šedá (RAL 7042)
140 (5 1/2")	70 (2 3/4")	6	5	24.5	12	2,5-5,5	černá
140 (5 1/2")	70 (2 3/4")	6	5	24.5	12	2,5-5,5	bílá (RAL 9003)
140 (5 1/2")	70 (2 3/4")	6	5	24.5	12	2,5-5,5	šedá (RAL 7042)
140 (5 1/2")	70 (2 3/4")	6	5	24.5	12	4-6,5	černá
140 (5 1/2")	70 (2 3/4")	6	5	24.5	12	4-6,5	bílá (RAL 9003)
140 (5 1/2")	70 (2 3/4")	6	5	24.5	12	4-6,5	šedá (RAL 7042)
140 (5 1/2")	80 (3 9/64")	5	4.5	24.5	12	2-4,5	černá
140 (5 1/2")	80 (3 9/64")	5	4.5	24.5	12	2-4,5	bílá (RAL 9003)
140 (5 1/2")	80 (3 9/64")	5	4.5	24.5	12	2-4,5	šedá (RAL 7042)
140 (5 1/2")	100 (3 5/16")	6	5	24.5	8	3-6	černá
140 (5 1/2")	100 (3 5/16")	6	5	24.5	8	3-6	bílá (RAL 9003)
140 (5 1/2")	100 (3 5/16")	6	5	24.5	8	3-6	šedá (RAL 7042)

150 (5 29/32")	30 (1 11/64")	6	5	21.5	3	1,5-3	černá
150 (5 29/32")	30 (1 11/64")	6	5	21.5	3	1,5-3	bílá (RAL 9003)
150 (5 29/32")	30 (1 11/64")	6	5	21.5	3	1,5-3	šedá (RAL 7042)
150 (5 29/32")	40 (1 37/64")	6	5	21.5	6	2-4,5	černá
150 (5 29/32")	40 (1 37/64")	6	5	21.5	6	2-4,5	bílá (RAL 9003)
150 (5 29/32")	40 (1 37/64")	6	5	21.5	6	2-4,5	šedá (RAL 7042)
150 (5 29/32")	50 (1 31/32")	6	8	28	6	2-4	černá
150 (5 29/32")	50 (1 31/32")	6	8	28	6	2-4	bílá (RAL 9003)
150 (5 29/32")	50 (1 31/32")	6	8	28	6	2-4	šedá (RAL 7042)
150 (5 29/32")	50 (1 31/32")	6	4.5	21.5	4	4-7	černá
150 (5 29/32")	50 (1 31/32")	6	4.5	21.5	4	4-7	bílá (RAL 9003)
150 (5 29/32")	50 (1 31/32")	6	4.5	21.5	4	4-7	šedá (RAL 7042)
150 (5 29/32")	60 (2 23/64")	6	5	21.5	8	2,5-5	černá
150 (5 29/32")	60 (2 23/64")	6	5	21.5	8	2,5-5	bílá (RAL 9003)
150 (5 29/32")	60 (2 23/64")	6	5	21.5	8	2,5-5	šedá (RAL 7042)
150 (5 29/32")	75 (2 61/64")	6	5	21.5	8	2,5-5,5	černá
150 (5 29/32")	75 (2 61/64")	6	5	21.5	8	2,5-5,5	bílá (RAL 9003)
150 (5 29/32")	75 (2 61/64")	6	5	21.5	8	2,5-5,5	šedá (RAL 7042)
150 (5 29/32")	75 (2 61/64")	6	5	21.5	8	5,5-8,5	černá
150 (5 29/32")	75 (2 61/64")	6	5	21.5	8	5,5-8,5	bílá (RAL 9003)
150 (5 29/32")	75 (2 61/64")	6	5	21.5	8	5,5-8,5	šedá (RAL 7042)
150 (5 29/32")	100 (3 5/16")	6	5	24.5	8	1,5-4,5	černá
150 (5 29/32")	100 (3 5/16")	6	5	24.5	8	1,5-4,5	bílá (RAL 9003)
150 (5 29/32")	100 (3 5/16")	6	5	24.5	8	1,5-4,5	šedá (RAL 7042)
150 (5 29/32")	100 (3 5/16")	7	7	27.5	8	3-5,5	černá
150 (5 29/32")	100 (3 5/16")	7	7	27.5	8	3-5,5	bílá (RAL 9003)

150 (5 29/32")	100 (3 5/16")	7	7	27.5	8	3-5,5	šedá (RAL 7042)
152,4 (6")	50,8 (2")	6	5	21.5	4	3-6	černá
152,4 (6")	50,8 (2")	6	5	21.5	4	3-6	bílá (RAL 9003)
152,4 (6")	50,8 (2")	6	5	21.5	4	3-6	šedá (RAL 7042)
160 (6 19/64")	50 (1 31/32")	6	5	21.5	8	2,5-5,5	černá
160 (6 19/64")	50 (1 31/32")	6	5	21.5	8	2,5-5,5	bílá (RAL 9003)
160 (6 19/64")	50 (1 31/32")	6	5	21.5	8	2,5-5,5	šedá (RAL 7042)
160 (6 19/64")	60 (2 23/64")	6	5	21.5	8	2,5-5	černá
160 (6 19/64")	60 (2 23/64")	6	5	21.5	8	2,5-5	bílá (RAL 9003)
160 (6 19/64")	60 (2 23/64")	6	5	21.5	8	2,5-5	šedá (RAL 7042)
160 (6 19/64")	80 (3 5/32")	6	5	24.5	12	3-5,5	černá
160 (6 19/64")	80 (3 5/32")	6	5	24.5	12	3-5,5	bílá (RAL 9003)
160 (6 19/64")	80 (3 5/32")	6	5	24.5	12	3-5,5	šedá (RAL 7042)
200	120	6	5.5	30.5	12	6,3-9	černá
200	120	6	5.5	30.5	12	6,3-9	bílá (RAL 9003)
200	120	6	5.5	30.5	12	6,3-9	šedá (RAL 7042)