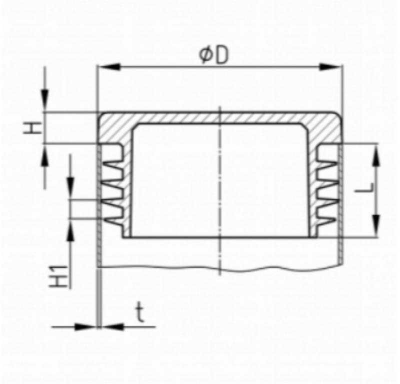

| D | H | H1 | L | t | Barva |
|---|---|---|---|---|---|
| 10 (9,9-25/64``) | 3.5 | 2.0 | 11.5 | 0,8-1,5 | černá |
| 10 (9,9-25/64``) | 3.5 | 2.0 | 11.5 | 0,8-1,5 | bílá (RAL 9003) |
| 10 (9,9-25/64``) | 3.5 | 2.0 | 11.5 | 0,8-1,5 | šedá (RAL 7042) |
| 12 (11,9-15/32``) | 3.5 | 2.5 | 11.5 | 0,8-2 | černá |
| 12 (11,9-15/32``) | 3.5 | 2.5 | 11.5 | 0,8-2 | bílá (RAL 9003) |
| 12 (11,9-15/32``) | 3.5 | 2.5 | 11.5 | 0,8-2 | šedá (RAL 7042) |
| 13 (12,7-1/2``) | 4 | 3 | 11.5 | 0,8-2 | černá |
| 13 (12,7-1/2``) | 4 | 3 | 11.5 | 0,8-2 | bílá (RAL 9003) |
| 13 (12,7-1/2``) | 4 | 3 | 11.5 | 0,8-2 | šedá (RAL 7042) |
| 14 (13,9-35/64``) | 5 | 3 | 11.5 | 0,8-2 | černá |
| 14 (13,9-35/64``) | 5 | 3 | 11.5 | 0,8-2 | bílá (RAL 9003) |

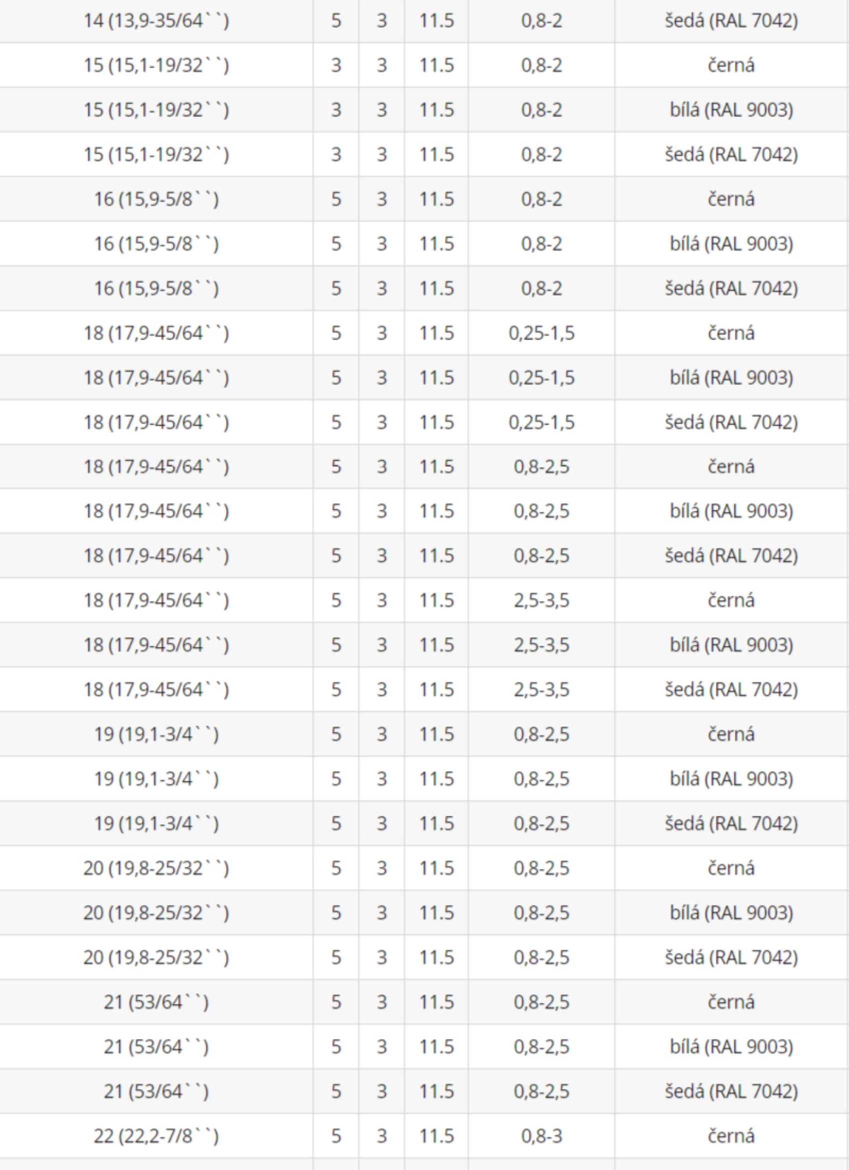

| | | | | | |
|---|---|---|---|---|---|
| 14 (13,9-35/64``) | 5 | 3 | 11.5 | 0,8-2 | šedá (RAL 7042) |
| 15 (15,1-19/32``) | 3 | 3 | 11.5 | 0,8-2 | černá |
| 15 (15,1-19/32``) | 3 | 3 | 11.5 | 0,8-2 | bílá (RAL 9003) |
| 15 (15,1-19/32``) | 3 | 3 | 11.5 | 0,8-2 | šedá (RAL 7042) |
| 16 (15,9-5/8``) | 5 | 3 | 11.5 | 0,8-2 | černá |
| 16 (15,9-5/8``) | 5 | 3 | 11.5 | 0,8-2 | bílá (RAL 9003) |
| 16 (15,9-5/8``) | 5 | 3 | 11.5 | 0,8-2 | šedá (RAL 7042) |
| 18 (17,9-45/64``) | 5 | 3 | 11.5 | 0,25-1,5 | černá |
| 18 (17,9-45/64``) | 5 | 3 | 11.5 | 0,25-1,5 | bílá (RAL 9003) |
| 18 (17,9-45/64``) | 5 | 3 | 11.5 | 0,25-1,5 | šedá (RAL 7042) |
| 18 (17,9-45/64``) | 5 | 3 | 11.5 | 0,8-2,5 | černá |
| 18 (17,9-45/64``) | 5 | 3 | 11.5 | 0,8-2,5 | bílá (RAL 9003) |
| 18 (17,9-45/64``) | 5 | 3 | 11.5 | 0,8-2,5 | šedá (RAL 7042) |
| 18 (17,9-45/64``) | 5 | 3 | 11.5 | 2,5-3,5 | černá |
| 18 (17,9-45/64``) | 5 | 3 | 11.5 | 2,5-3,5 | bílá (RAL 9003) |
| 18 (17,9-45/64``) | 5 | 3 | 11.5 | 2,5-3,5 | šedá (RAL 7042) |
| 19 (19,1-3/4``) | 5 | 3 | 11.5 | 0,8-2,5 | černá |
| 19 (19,1-3/4``) | 5 | 3 | 11.5 | 0,8-2,5 | bílá (RAL 9003) |
| 19 (19,1-3/4``) | 5 | 3 | 11.5 | 0,8-2,5 | šedá (RAL 7042) |
| 20 (19,8-25/32``) | 5 | 3 | 11.5 | 0,8-2,5 | černá |
| 20 (19,8-25/32``) | 5 | 3 | 11.5 | 0,8-2,5 | bílá (RAL 9003) |
| 20 (19,8-25/32``) | 5 | 3 | 11.5 | 0,8-2,5 | šedá (RAL 7042) |
| 21 (53/64``) | 5 | 3 | 11.5 | 0,8-2,5 | černá |
| 21 (53/64``) | 5 | 3 | 11.5 | 0,8-2,5 | bílá (RAL 9003) |
| 21 (53/64``) | 5 | 3 | 11.5 | 0,8-2,5 | šedá (RAL 7042) |
| 22 (22,2-7/8``) | 5 | 3 | 11.5 | 0,8-3 | černá |

| | | | | | |
|---|---|---|---|---|---|
| 22 (22,2-7/8``) | 5 | 3 | 11.5 | 0,8-3 | bílá (RAL 9003) |
| 22 (22,2-7/8``) | 5 | 3 | 11.5 | 0,8-3 | šedá (RAL 7042) |
| 22 (22,2-7/8``) | 5 | 3 | 11.5 | 2-4 | černá |
| 22 (22,2-7/8``) | 5 | 3 | 11.5 | 2-4 | bílá (RAL 9003) |
| 22 (22,2-7/8``) | 5 | 3 | 11.5 | 2-4 | šedá (RAL 7042) |
| 23 (29/32``) | 5 | 3 | 11.5 | 0,8-3 | černá |
| 23 (29/32``) | 5 | 3 | 11.5 | 0,8-3 | bílá (RAL 9003) |
| 23 (29/32``) | 5 | 3 | 11.5 | 0,8-3 | šedá (RAL 7042) |
| 24 (23,8-15/16``) | 5 | 3 | 11.5 | 1-2,5 | černá |
| 24 (23,8-15/16``) | 5 | 3 | 11.5 | 1-2,5 | bílá (RAL 9003) |
| 24 (23,8-15/16``) | 5 | 3 | 11.5 | 1-2,5 | šedá (RAL 7042) |
| 25 (63/64``) | 5 | 3 | 11.5 | 1-3 | černá |
| 25 (63/64``) | 5 | 3 | 11.5 | 1-3 | bílá (RAL 9003) |
| 25 (63/64``) | 5 | 3 | 11.5 | 1-3 | šedá (RAL 7042) |
| 25 (63/64``) | 5 | 3 | 11.5 | 3-5 | černá |
| 25 (63/64``) | 5 | 3 | 11.5 | 3-5 | bílá (RAL 9003) |
| 25 (63/64``) | 5 | 3 | 11.5 | 3-5 | šedá (RAL 7042) |
| 25,4 (1``) | 5 | 3 | 11.5 | 1,2-3,2 | černá |
| 25,4 (1``) | 5 | 3 | 11.5 | 1,2-3,2 | bílá (RAL 9003) |
| 25,4 (1``) | 5 | 3 | 11.5 | 1,2-3,2 | šedá (RAL 7042) |
| 26 (25,8-1 1/64``) | 5 | 3 | 11.5 | 0,8-3 | černá |
| 26 (25,8-1 1/64``) | 5 | 3 | 11.5 | 0,8-3 | bílá (RAL 9003) |
| 26 (25,8-1 1/64``) | 5 | 3 | 11.5 | 0,8-3 | šedá (RAL 7042) |
| 27 (1 1/16``) | 5 | 3 | 11.5 | 0,8-3 | černá |
| 27 (1 1/16``) | 5 | 3 | 11.5 | 0,8-3 | bílá (RAL 9003) |
| 27 (1 1/16``) | 5 | 3 | 11.5 | 0,8-3 | šedá (RAL 7042) |
| 28 (27,8-1 3/32``) | 5 | 3 | 11.5 | 0,8-2,5 | černá |

| | | | | | |
|---|---|---|---|---|---|
| 28 (27,8-1 3/32``) | 5 | 3 | 11.5 | 0,8-2,5 | bílá (RAL 9003) |
| 28 (27,8-1 3/32``) | 5 | 3 | 11.5 | 0,8-2,5 | šedá (RAL 7042) |
| 30 (29,8-1 11/64``) | 5 | 3 | 11.5 | 0,8-2,5 | černá |
| 30 (29,8-1 11/64``) | 5 | 3 | 11.5 | 0,8-2,5 | bílá (RAL 9003) |
| 30 (29,8-1 11/64``) | 5 | 3 | 11.5 | 0,8-2,5 | šedá (RAL 7042) |
| 30 (29,8-1 11/64``) | 5 | 3 | 11.5 | 2,5-4,5 | černá |
| 30 (29,8-1 11/64``) | 5 | 3 | 11.5 | 2,5-4,5 | bílá (RAL 9003) |
| 30 (29,8-1 11/64``) | 5 | 3 | 11.5 | 2,5-4,5 | šedá (RAL 7042) |
| 32 (31,8-1 1/4``) | 5 | 3 | 11.5 | 0,8-3 | černá |
| 32 (31,8-1 1/4``) | 5 | 3 | 11.5 | 0,8-3 | bílá (RAL 9003) |
| 32 (31,8-1 1/4``) | 5 | 3 | 11.5 | 0,8-3 | šedá (RAL 7042) |
| 32 (31,8-1 1/4``) | 5 | 3 | 11.5 | 2,5-4,5 | černá |
| 32 (31,8-1 1/4``) | 5 | 3 | 11.5 | 2,5-4,5 | bílá (RAL 9003) |
| 32 (31,8-1 1/4``) | 5 | 3 | 11.5 | 2,5-4,5 | šedá (RAL 7042) |
| 34 (34,1-1 11/32``) | 5 | 3 | 11.5 | 0,8-3 | černá |
| 34 (34,1-1 11/32``) | 5 | 3 | 11.5 | 0,8-3 | bílá (RAL 9003) |
| 34 (34,1-1 11/32``) | 5 | 3 | 11.5 | 0,8-3 | šedá (RAL 7042) |
| 34 (34,1-1 11/32``) | 5 | 3 | 11.5 | 3,5-4 (3-5) | černá |
| 34 (34,1-1 11/32``) | 5 | 3 | 11.5 | 3,5-4 (3-5) | bílá (RAL 9003) |
| 34 (34,1-1 11/32``) | 5 | 3 | 11.5 | 3,5-4 (3-5) | šedá (RAL 7042) |
| 35 (34,9-1 3/8``) | 5 | 3 | 11.5 | 1-3 | černá |
| 35 (34,9-1 3/8``) | 5 | 3 | 11.5 | 1-3 | bílá (RAL 9003) |
| 35 (34,9-1 3/8``) | 5 | 3 | 11.5 | 1-3 | šedá (RAL 7042) |
| 35 (34,9-1 3/8``) | 5 | 3 | 11.5 | 3-5 | černá |
| 35 (34,9-1 3/8``) | 5 | 3 | 11.5 | 3-5 | bílá (RAL 9003) |
| 35 (34,9-1 3/8``) | 5 | 3 | 11.5 | 3-5 | šedá (RAL 7042) |

| | | | | | |
|---|---|---|---|---|---|
| 36 (36,1-1 27/64``) | 5 | 3 | 11.5 | 1-3 | černá |
| 36 (36,1-1 27/64``) | 5 | 3 | 11.5 | 1-3 | bílá (RAL 9003) |
| 36 (36,1-1 27/64``) | 5 | 3 | 11.5 | 1-3 | šedá (RAL 7042) |
| 37 (36,9-1 29/64``) | 5 | 3 | 11.5 | 1-3 | černá |
| 37 (36,9-1 29/64``) | 5 | 3 | 11.5 | 1-3 | bílá (RAL 9003) |
| 37 (36,9-1 29/64``) | 5 | 3 | 11.5 | 1-3 | šedá (RAL 7042) |
| 38 (38,1-1 1/2``) | 5 | 3 | 11.5 | 1-3 | černá |
| 38 (38,1-1 1/2``) | 5 | 3 | 11.5 | 1-3 | bílá (RAL 9003) |
| 38 (38,1-1 1/2``) | 5 | 3 | 11.5 | 1-3 | šedá (RAL 7042) |
| 38 (38,1-1 1/2``) | 5 | 3 | 11.5 | 3-5 | černá |
| 38 (38,1-1 1/2``) | 5 | 3 | 11.5 | 3-5 | bílá (RAL 9003) |
| 38 (38,1-1 1/2``) | 5 | 3 | 11.5 | 3-5 | šedá (RAL 7042) |
| 40 (40,1-1 37/64``) | 5 | 3 | 11.5 | 1-3 | černá |
| 40 (40,1-1 37/64``) | 5 | 3 | 11.5 | 1-3 | bílá (RAL 9003) |
| 40 (40,1-1 37/64``) | 5 | 3 | 11.5 | 1-3 | šedá (RAL 7042) |
| 40 (40,1-1 37/64``) | 5 | 3 | 11.5 | 3-5 | černá |
| 40 (40,1-1 37/64``) | 5 | 3 | 11.5 | 3-5 | bílá (RAL 9003) |
| 40 (40,1-1 37/64``) | 5 | 3 | 11.5 | 3-5 | šedá (RAL 7042) |
| 42 (42,1-1 21/32``) | 5 | 3 | 11.5 | 0,8-2,5 | černá |
| 42 (42,1-1 21/32``) | 5 | 3 | 11.5 | 0,8-2,5 | bílá (RAL 9003) |
| 42 (42,1-1 21/32``) | 5 | 3 | 11.5 | 0,8-2,5 | šedá (RAL 7042) |
| 42 (42,1-1 21/32``) | 5 | 3 | 11.5 | 2,5-5 | černá |
| 42 (42,1-1 21/32``) | 5 | 3 | 11.5 | 2,5-5 | bílá (RAL 9003) |
| 42 (42,1-1 21/32``) | 5 | 3 | 11.5 | 2,5-5 | šedá (RAL 7042) |
| 43 (42,9-1 11/16``) | 5 | 3 | 11.5 | 2-2,5 | černá |
| 43 (42,9-1 11/16``) | 5 | 3 | 11.5 | 2-2,5 | bílá (RAL 9003) |
| 43 (42,9-1 11/16``) | 5 | 3 | 11.5 | 2-2,5 | šedá (RAL 7042) |

| | | | | | |
|---|---|---|---|---|---|
| 43 (42,9-1 11/16``) | 5 | 3 | 11.5 | 3-3,5 | černá |
| 43 (42,9-1 11/16``) | 5 | 3 | 11.5 | 3-3,5 | bílá (RAL 9003) |
| 43 (42,9-1 11/16``) | 5 | 3 | 11.5 | 3-3,5 | šedá (RAL 7042) |
| 44,5 (1 3/4``) | 5 | 3 | 11.5 | 1,2-3,2 | černá |
| 44,5 (1 3/4``) | 5 | 3 | 11.5 | 1,2-3,2 | bílá (RAL 9003) |
| 44,5 (1 3/4``) | 5 | 3 | 11.5 | 1,2-3,2 | šedá (RAL 7042) |
| 45 (44,8 -1 49/64``) | 5 | 3 | 11.5 | 0,8-3 | černá |
| 45 (44,8 -1 49/64``) | 5 | 3 | 11.5 | 0,8-3 | bílá (RAL 9003) |
| 45 (44,8 -1 49/64``) | 5 | 3 | 11.5 | 0,8-3 | šedá (RAL 7042) |
| 45 (44,8 -1 49/64``) | 5 | 3 | 11.5 | 3-5 | černá |
| 45 (44,8 -1 49/64``) | 5 | 3 | 11.5 | 3-5 | bílá (RAL 9003) |
| 45 (44,8 -1 49/64``) | 5 | 3 | 11.5 | 3-5 | šedá (RAL 7042) |
| 46 (1 13/16``) | 5 | 3 | 11.5 | 1,5-3,5 | černá |
| 46 (1 13/16``) | 5 | 3 | 11.5 | 1,5-3,5 | bílá (RAL 9003) |
| 46 (1 13/16``) | 5 | 3 | 11.5 | 1,5-3,5 | šedá (RAL 7042) |
| 48,3 (1 29/32``) | 6 | 3 | 11.5 | 1,2-3,6 | černá |
| 48,3 (1 29/32``) | 6 | 3 | 11.5 | 1,2-3,6 | bílá (RAL 9003) |
| 48,3 (1 29/32``) | 6 | 3 | 11.5 | 1,2-3,6 | šedá (RAL 7042) |
| 48,3 (1 29/32``) | 6 | 3 | 11.5 | 2,5-5,2 | černá |
| 48,3 (1 29/32``) | 6 | 3 | 11.5 | 2,5-5,2 | bílá (RAL 9003) |
| 48,3 (1 29/32``) | 6 | 3 | 11.5 | 2,5-5,2 | šedá (RAL 7042) |
| 50 (1 31/32``) | 5 | 3 | 11.5 | 1-2,5 | černá |
| 50 (1 31/32``) | 5 | 3 | 11.5 | 1-2,5 | bílá (RAL 9003) |
| 50 (1 31/32``) | 5 | 3 | 11.5 | 1-2,5 | šedá (RAL 7042) |
| 50 (1 31/32``) | 5 | 3 | 11.5 | 2,5-4,5 | černá |
| 50 (1 31/32``) | 5 | 3 | 11.5 | 2,5-4,5 | bílá (RAL 9003) |

| | | | | | |
|---|---|---|---|---|---|
| 50 (1 31/32``) | 5 | 3 | 11.5 | 2,5-4,5 | šedá (RAL 7042) |
| 50 (1 31/32``) | 5 | 3 | 11.5 | 4,5-6,5 | černá |
| 50 (1 31/32``) | 5 | 3 | 11.5 | 4,5-6,5 | bílá (RAL 9003) |
| 50 (1 31/32``) | 5 | 3 | 11.5 | 4,5-6,5 | šedá (RAL 7042) |
| 50,8 (2``) | 5 | 3 | 11.5 | 1,2-3 | černá |
| 50,8 (2``) | 5 | 3 | 11.5 | 1,2-3 | bílá (RAL 9003) |
| 50,8 (2``) | 5 | 3 | 11.5 | 1,2-3 | šedá (RAL 7042) |
| 52 (2 3/64``) | 5 | 3 | 14.5 | 1,5-3,5 | černá |
| 52 (2 3/64``) | 5 | 3 | 14.5 | 1,5-3,5 | bílá (RAL 9003) |
| 52 (2 3/64``) | 5 | 3 | 14.5 | 1,5-3,5 | šedá (RAL 7042) |
| 55 (54,8-2 5/32``) | 5 | 3 | 14.5 | 1-3 | černá |
| 55 (54,8-2 5/32``) | 5 | 3 | 14.5 | 1-3 | bílá (RAL 9003) |
| 55 (54,8-2 5/32``) | 5 | 3 | 14.5 | 1-3 | šedá (RAL 7042) |
| 55 (54,8-2 5/32``) | 5 | 3 | 14.5 | 3-5 | černá |
| 55 (54,8-2 5/32``) | 5 | 3 | 14.5 | 3-5 | bílá (RAL 9003) |
| 55 (54,8-2 5/32``) | 5 | 3 | 14.5 | 3-5 | šedá (RAL 7042) |
| 57,2 (2 1/4``) | 5 | 3 | 14.5 | 1,2-2,7 | černá |
| 57,2 (2 1/4``) | 5 | 3 | 14.5 | 1,2-2,7 | bílá (RAL 9003) |
| 57,2 (2 1/4``) | 5 | 3 | 14.5 | 1,2-2,7 | šedá (RAL 7042) |
| 60 (59,9-2 23/64``) | 5 | 4 | 18 | 1-3 | černá |
| 60 (59,9-2 23/64``) | 5 | 4 | 18 | 1-3 | bílá (RAL 9003) |
| 60 (59,9-2 23/64``) | 5 | 4 | 18 | 1-3 | šedá (RAL 7042) |
| 60 (59,9-2 23/64``) | 5 | 3 | 18 | 3-5 | černá |
| 60 (59,9-2 23/64``) | 5 | 3 | 18 | 3-5 | bílá (RAL 9003) |
| 60 (59,9-2 23/64``) | 5 | 3 | 18 | 3-5 | šedá (RAL 7042) |
| 63,5 (2 1/2``) | 5 | 4.5 | 21 | 1,5-3,5 | černá |
| 63,5 (2 1/2``) | 5 | 4.5 | 21 | 1,5-3,5 | bílá (RAL 9003) |

|  |  |  |  |  |  |
|---|---|---|---|---|---|
| 63,5 (2 1/2``) | 5 | 4.5 | 21 | 1,5-3,5 | šedá (RAL 7042) |
| 65 (65,1-2 9/16``) | 5 | 4.5 | 21 | 1,5-3,5 | černá |
| 65 (65,1-2 9/16``) | 5 | 4.5 | 21 | 1,5-3,5 | bílá (RAL 9003) |
| 65 (65,1-2 9/16``) | 5 | 4.5 | 21 | 1,5-3,5 | šedá (RAL 7042) |
| 65 (65,1-2 9/16``) | 5 | 4.5 | 21 | 3-5 | černá |
| 65 (65,1-2 9/16``) | 5 | 4.5 | 21 | 3-5 | bílá (RAL 9003) |
| 65 (65,1-2 9/16``) | 5 | 4.5 | 21 | 3-5 | šedá (RAL 7042) |
| 70 (69,9-2 3/4``) | 5 | 4,5 | 21 | 1-3,5 | černá |
| 70 (69,9-2 3/4``) | 5 | 4,5 | 21 | 1-3,5 | bílá (RAL 9003) |
| 70 (69,9-2 3/4``) | 5 | 4,5 | 21 | 1-3,5 | šedá (RAL 7042) |
| 70 (69,9-2 3/4``) | 5 | 4 | 21 | 2-4,5 | černá |
| 70 (69,9-2 3/4``) | 5 | 4 | 21 | 2-4,5 | bílá (RAL 9003) |
| 70 (69,9-2 3/4``) | 5 | 4 | 21 | 2-4,5 | šedá (RAL 7042) |
| 75(2 61/64``) | 6 | 4,5 | 21 | 1-3,5 | černá |
| 75(2 61/64``) | 6 | 4,5 | 21 | 1-3,5 | bílá (RAL 9003) |
| 75(2 61/64``) | 6 | 4,5 | 21 | 1-3,5 | šedá (RAL 7042) |
| 75(2 61/64``) | 6 | 5 | 21 | 3-5 | černá |
| 75(2 61/64``) | 6 | 5 | 21 | 3-5 | bílá (RAL 9003) |
| 75(2 61/64``) | 6 | 5 | 21 | 3-5 | šedá (RAL 7042) |
| 76,2 (3``) | 6 | 4.5 | 21 | 1,5-4 | černá |
| 76,2 (3``) | 6 | 4.5 | 21 | 1,5-4 | bílá (RAL 9003) |
| 76,2 (3``) | 6 | 4.5 | 21 | 1,5-4 | šedá (RAL 7042) |
| 76,2 (3``) | 6 | 4.5 | 21 | 3,5-6 | černá |
| 76,2 (3``) | 6 | 4.5 | 21 | 3,5-6 | bílá (RAL 9003) |
| 76,2 (3``) | 6 | 4.5 | 21 | 3,5-6 | šedá (RAL 7042) |
| 80 (79,8-3 9/64``) | 4 | 5 | 21 | 1,5-3 | černá |

| | | | | | |
|---|---|---|---|---|---|
| 80 (79,8-3 9/64``) | 4 | 5 | 21 | 1,5-3 | bílá (RAL 9003) |
| 80 (79,8-3 9/64``) | 4 | 5 | 21 | 1,5-3 | šedá (RAL 7042) |
| 80 (79,8-3 9/64``) | 6 | 5 | 21 | 3-5,5 | černá |
| 80 (79,8-3 9/64``) | 6 | 5 | 21 | 3-5,5 | bílá (RAL 9003) |
| 80 (79,8-3 9/64``) | 6 | 5 | 21 | 3-5,5 | šedá (RAL 7042) |
| 82,6 (3 1/4``) | 6 | 5 | 21 | 2-4,5 | černá |
| 82,6 (3 1/4``) | 6 | 5 | 21 | 2-4,5 | bílá (RAL 9003) |
| 82,6 (3 1/4``) | 6 | 5 | 21 | 2-4,5 | šedá (RAL 7042) |
| 85 (84,9-3 11/32``) | 6 | 4.5 | 21 | 1,5-4 | černá |
| 85 (84,9-3 11/32``) | 6 | 4.5 | 21 | 1,5-4 | bílá (RAL 9003) |
| 85 (84,9-3 11/32``) | 6 | 4.5 | 21 | 1,5-4 | šedá (RAL 7042) |
| 85 (84,9-3 11/32``) | 6 | 4.5 | 21 | 3,5-6 | černá |
| 85 (84,9-3 11/32``) | 6 | 4.5 | 21 | 3,5-6 | bílá (RAL 9003) |
| 85 (84,9-3 11/32``) | 6 | 4.5 | 21 | 3,5-6 | šedá (RAL 7042) |
| 88,9 (3 1/2``) | 6 | 4.5 | 21 | 1,8-4 | černá |
| 88,9 (3 1/2``) | 6 | 4.5 | 21 | 1,8-4 | bílá (RAL 9003) |
| 88,9 (3 1/2``) | 6 | 4.5 | 21 | 1,8-4 | šedá (RAL 7042) |
| 88,9 (3 1/2``) | 6 | 4.5 | 21 | 3,5-6 | černá |
| 88,9 (3 1/2``) | 6 | 4.5 | 21 | 3,5-6 | bílá (RAL 9003) |
| 88,9 (3 1/2``) | 6 | 4.5 | 21 | 3,5-6 | šedá (RAL 7042) |
| 90 (90,1-3 35/64``) | 6 | 4.5 | 21 | 1,5-4 | černá |
| 90 (90,1-3 35/64``) | 6 | 4.5 | 21 | 1,5-4 | bílá (RAL 9003) |
| 90 (90,1-3 35/64``) | 6 | 4.5 | 21 | 1,5-4 | šedá (RAL 7042) |
| 90 (90,1-3 35/64``) | 5 | - | 20 | 2,5-5 | černá |
| 90 (90,1-3 35/64``) | 5 | - | 20 | 2,5-5 | bílá (RAL 9003) |
| 90 (90,1-3 35/64``) | 5 | - | 20 | 2,5-5 | šedá (RAL 7042) |
| 95 (95,3-3 3/4``) | 6 | 4.5 | 21 | 1,5-4 | černá |

| | | | | | |
|---|---|---|---|---|---|
| 95 (95,3-3 3/4``) | 6 | 4.5 | 21 | 1,5-4 | bílá (RAL 9003) |
| 95 (95,3-3 3/4``) | 6 | 4.5 | 21 | 1,5-4 | šedá (RAL 7042) |
| 100 (3 5/16``) | 6 | 5 | 28 | 1,5-4 | černá |
| 100 (3 5/16``) | 6 | 5 | 28 | 1,5-4 | bílá (RAL 9003) |
| 100 (3 5/16``) | 6 | 5 | 28 | 1,5-4 | šedá (RAL 7042) |
| 100 (3 5/16") | 6 | 5 | 28 | 4-6,5 | černá |
| 100 (3 5/16") | 6 | 5 | 28 | 4-6,5 | bílá (RAL 9003) |
| 100 (3 5/16") | 6 | 5 | 28 | 4-6,5 | šedá (RAL 7042) |
| 100 (3 5/16") | 6 | 5 | 28 | 6,5-9 | černá |
| 100 (3 5/16") | 6 | 5 | 28 | 6,5-9 | bílá (RAL 9003) |
| 100 (3 5/16") | 6 | 5 | 28 | 6,5-9 | šedá (RAL 7042) |
| 101,6 ( 4``) | 6 | 5 | 28 | 3,6-6 | černá |
| 101,6 ( 4``) | 6 | 5 | 28 | 3,6-6 | bílá (RAL 9003) |
| 101,6 ( 4``) | 6 | 5 | 28 | 3,6-6 | šedá (RAL 7042) |
| 102 (4 1/64``) | 5 | 6 | 20 | 2-4 | černá |
| 102 (4 1/64``) | 5 | 6 | 20 | 2-4 | bílá (RAL 9003) |
| 102 (4 1/64``) | 5 | 6 | 20 | 2-4 | šedá (RAL 7042) |
| 105 (104,8-4 1/8``) | 6 | 5 | 28 | 2-4,5 | černá |
| 105 (104,8-4 1/8``) | 6 | 5 | 28 | 2-4,5 | bílá (RAL 9003) |
| 105 (104,8-4 1/8``) | 6 | 5 | 28 | 2-4,5 | šedá (RAL 7042) |
| 108 (4 1/4``) | 6 | 5 | 28 | 2-4,5 | černá |
| 108 (4 1/4``) | 6 | 5 | 28 | 2-4,5 | bílá (RAL 9003) |
| 108 (4 1/4``) | 6 | 5 | 28 | 2-4,5 | šedá (RAL 7042) |
| 110 (109,9-4 21/64``) | 6 | 5 | 28 | 2-4,5 | černá |
| 110 (109,9-4 21/64``) | 6 | 5 | 28 | 2-4,5 | bílá (RAL 9003) |
| 110 (109,9-4 21/64``) | 6 | 5 | 28 | 2-4,5 | šedá (RAL 7042) |

| | | | | | |
|---|---|---|---|---|---|
| 114,3 (4 1/2``) | 6 | 5 | 28 | 3,2-5,5 | černá |
| 114,3 (4 1/2``) | 6 | 5 | 28 | 3,2-5,5 | bílá (RAL 9003) |
| 114,3 (4 1/2``) | 6 | 5 | 28 | 3,2-5,5 | šedá (RAL 7042) |
| 120 (119,9-4 23/32``) | 6 | 5 | 28 | 2-4 | černá |
| 120 (119,9-4 23/32``) | 6 | 5 | 28 | 2-4 | bílá (RAL 9003) |
| 120 (119,9-4 23/32``) | 6 | 5 | 28 | 2-4 | šedá (RAL 7042) |
| 125 (4 59/64``) | 6 | 6 | 34 | 2-6 | černá |
| 125 (4 59/64``) | 6 | 6 | 34 | 2-6 | bílá (RAL 9003) |
| 125 (4 59/64``) | 6 | 6 | 34 | 2-6 | šedá (RAL 7042) |
| 127 (5``) | 6 | 6 | 34 | 3,2-7 | černá |
| 127 (5``) | 6 | 6 | 34 | 3,2-7 | bílá (RAL 9003) |
| 127 (5``) | 6 | 6 | 34 | 3,2-7 | šedá (RAL 7042) |
| 130 (129,8-5 7/64``) | 6 | 6 | 34 | 2-6 | černá |
| 130 (129,8-5 7/64``) | 6 | 6 | 34 | 2-6 | bílá (RAL 9003) |
| 130 (129,8-5 7/64``) | 6 | 6 | 34 | 2-6 | šedá (RAL 7042) |
| 133 (5 15/64``) | 6 | 6 | 34 | 2-6 | černá |
| 133 (5 15/64``) | 6 | 6 | 34 | 2-6 | bílá (RAL 9003) |
| 133 (5 15/64``) | 6 | 6 | 34 | 2-6 | šedá (RAL 7042) |
| 140 (139,7-5 1/2``) | 6 | 6 | 34 | 2-6,5 | černá |
| 140 (139,7-5 1/2``) | 6 | 6 | 34 | 2-6,5 | bílá (RAL 9003) |
| 140 (139,7-5 1/2``) | 6 | 6 | 34 | 2-6,5 | šedá (RAL 7042) |
| 150 (5 29/32``) | 6 | 6 | 34 | 2-7 | černá |
| 150 (5 29/32``) | 6 | 6 | 34 | 2-7 | bílá (RAL 9003) |
| 150 (5 29/32``) | 6 | 6 | 34 | 2-7 | šedá (RAL 7042) |
| 152,4 (6``) | 6 | 6 | 34 | 3,2-7,5 | černá |
| 152,4 (6``) | 6 | 6 | 34 | 3,2-7,5 | bílá (RAL 9003) |
| 152,4 (6``) | 6 | 6 | 34 | 3,2-7,5 | šedá (RAL 7042) |

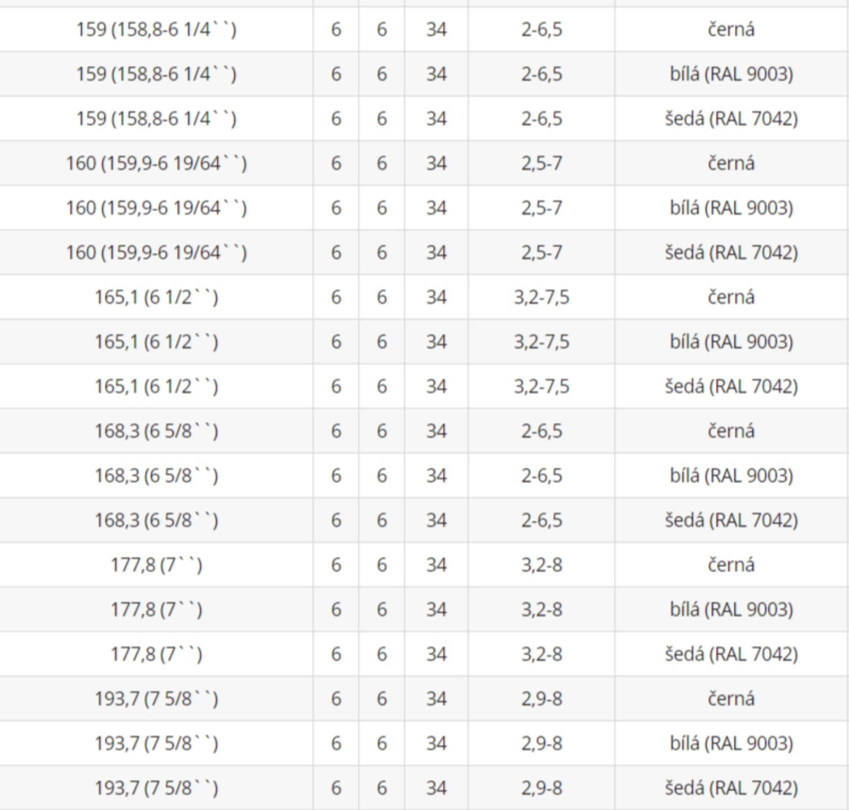

| | | | | | |
|---|---|---|---|---|---|
| 159 (158,8-6 1/4``) | 6 | 6 | 34 | 2-6,5 | černá |
| 159 (158,8-6 1/4``) | 6 | 6 | 34 | 2-6,5 | bílá (RAL 9003) |
| 159 (158,8-6 1/4``) | 6 | 6 | 34 | 2-6,5 | šedá (RAL 7042) |
| 160 (159,9-6 19/64``) | 6 | 6 | 34 | 2,5-7 | černá |
| 160 (159,9-6 19/64``) | 6 | 6 | 34 | 2,5-7 | bílá (RAL 9003) |
| 160 (159,9-6 19/64``) | 6 | 6 | 34 | 2,5-7 | šedá (RAL 7042) |
| 165,1 (6 1/2``) | 6 | 6 | 34 | 3,2-7,5 | černá |
| 165,1 (6 1/2``) | 6 | 6 | 34 | 3,2-7,5 | bílá (RAL 9003) |
| 165,1 (6 1/2``) | 6 | 6 | 34 | 3,2-7,5 | šedá (RAL 7042) |
| 168,3 (6 5/8``) | 6 | 6 | 34 | 2-6,5 | černá |
| 168,3 (6 5/8``) | 6 | 6 | 34 | 2-6,5 | bílá (RAL 9003) |
| 168,3 (6 5/8``) | 6 | 6 | 34 | 2-6,5 | šedá (RAL 7042) |
| 177,8 (7``) | 6 | 6 | 34 | 3,2-8 | černá |
| 177,8 (7``) | 6 | 6 | 34 | 3,2-8 | bílá (RAL 9003) |
| 177,8 (7``) | 6 | 6 | 34 | 3,2-8 | šedá (RAL 7042) |
| 193,7 (7 5/8``) | 6 | 6 | 34 | 2,9-8 | černá |
| 193,7 (7 5/8``) | 6 | 6 | 34 | 2,9-8 | bílá (RAL 9003) |
| 193,7 (7 5/8``) | 6 | 6 | 34 | 2,9-8 | šedá (RAL 7042) |